平成２９年度 長野県中学校卓球選手権大会
上位結果一覧

期日　：　平成２９年５月６日（土）
会場　：　長野市真島総合スポーツアリーナ「ホワイトリング」

全学年の部

	男　子				
準決勝	福澤　勇太	(下條中)	３－０	古田　楓	(下條中)
	春日山達哉	(三陽中)	３－０	岡野　光志	(鎌田中)
ﾗﾝｸ決定戦	古田　楓	(下條中)	３－０	岡野　光志	(鎌田中)
決　勝	福澤　勇太	(下條中)	３－２	春日山達哉	(三陽中)
	女　子				
準決勝	大平　恵里	(犀陵中)	３－１	山口　冬果	(相森中)
	山﨑　琴音	(犀陵中)	３－０	篠澤　倫果	(南箕輪中)
ﾗﾝｸ決定戦	山口　冬果	(相森中)	３－０	篠澤　倫果	(南箕輪中)
決　勝	大平　恵里	(犀陵中)	３－１	山﨑　琴音	(犀陵中)

１，２年生の部

	男　子				
準決勝	西沢　祐太	(東北中)	３－１	佐藤　海翔	(浅間中)
	松原　健也	(楢川中)	３－２	田口　雅也	(楢川ｽﾎﾟ少)
ﾗﾝｸ決定戦	佐藤　海翔	(浅間中)	３－０	田口　雅也	(楢川ｽﾎﾟ少)
決　勝	西沢　祐太	(東北中)	３－１	松原　健也	(楢川中)
	女　子				
準決勝	山田　莉子	(JUPIC)	３－２	丸山　渓	(須坂東中)
	井ノ口侑果	(JUPIC)	３－２	左治木雪乃	(豊野中)
ﾗﾝｸ決定戦	丸山　渓	(須坂東中)	３－１	左治木雪乃	(豊野中)
決　勝	山田　莉子	(JUPIC)	３－１	井ノ口侑果	(JUPIC)

本大会の結果をもとに 1,2 年生から上位選手(男女各 32 名程度)を選考し、中部日本卓球選手権大会カデットの部(8/26,27 愛知県岡崎市中央総合体育館)へ長野県代表選手として推薦する。

平成29年度長野県中学校卓球選手権大会
平成29年5月6日
ホワイトリング

①全学年男子の部（1）

1 福澤　勇太（下條中）
2 松島　凛　（中野平中）
3 深町　光稀（上田一中）
4 熊谷　優吾（鼎中）
5 田村日向大（FINE）
6 藤澤　航大（豊野中）
7 波多腰恭一（波田中）
8 葭本　直幸（堀金中）
9 佐藤　天晟（城北中）
10 宮島　輝朗（上田四中）
11 大西　隆午（茅野東部中）
12 塩崎　翔吾（筑摩野中）
13 船橋　遼太（墨坂中）
14 中村　凌輔（犀陵中）
15 宮野尾雄介（仁科台中）
16 櫻井　祐也（阿智中）
17 立花　駿介（松川中）
18 服部　泰太（南宮中）
19 岡村　大輝（堀金JTC）
20 梶山　涼　（赤穂中）
21 田中　遼太（屋代附属中）
22 倉田　和也（山辺中）
23 久保田将真（裾花中）
24 宮澤　歩夢（緑ヶ丘中）
25 山田　琉生（上田二中）
26 髙野　慎二（須坂東中）
27 石坂　禎樹（明善中）
28 小野　司希（高陵中）
29 高橋　健太（木島平中）
30 安積　知希（南箕輪中）
31 池田　怜　（上田五中）
32 日比谷広翼（広陵中）
33 笠原　碩人（岡谷北部中）
34 中村　将英（櫻ヶ岡中）
35 百瀬　充馬（梓川中）
36 土屋　峻大（古里クラブ）
37 宮本　大雅（箕輪中）
38 小林　そら（信明中）
39 中村　鴻太（あずみ野Jr）
40 宮澤　尚大（小海中）
41 持田　将希（高山中）
42 瀬川　陽生（喬木中）
43 小池　一輝（小布施中）
44 小西　涼也（女鳥羽中）
45 清水　陸翔（上諏訪中）
46 中條　友太（戸倉上山田中）
47 山内　宥雅（浅間中）
48 寶　　功稀（坂城中）
49 矢島　輝星（伊那東部中）
50 宮坂　洸祐（鉢盛中）
51 丸山　幸太（穂高西中）

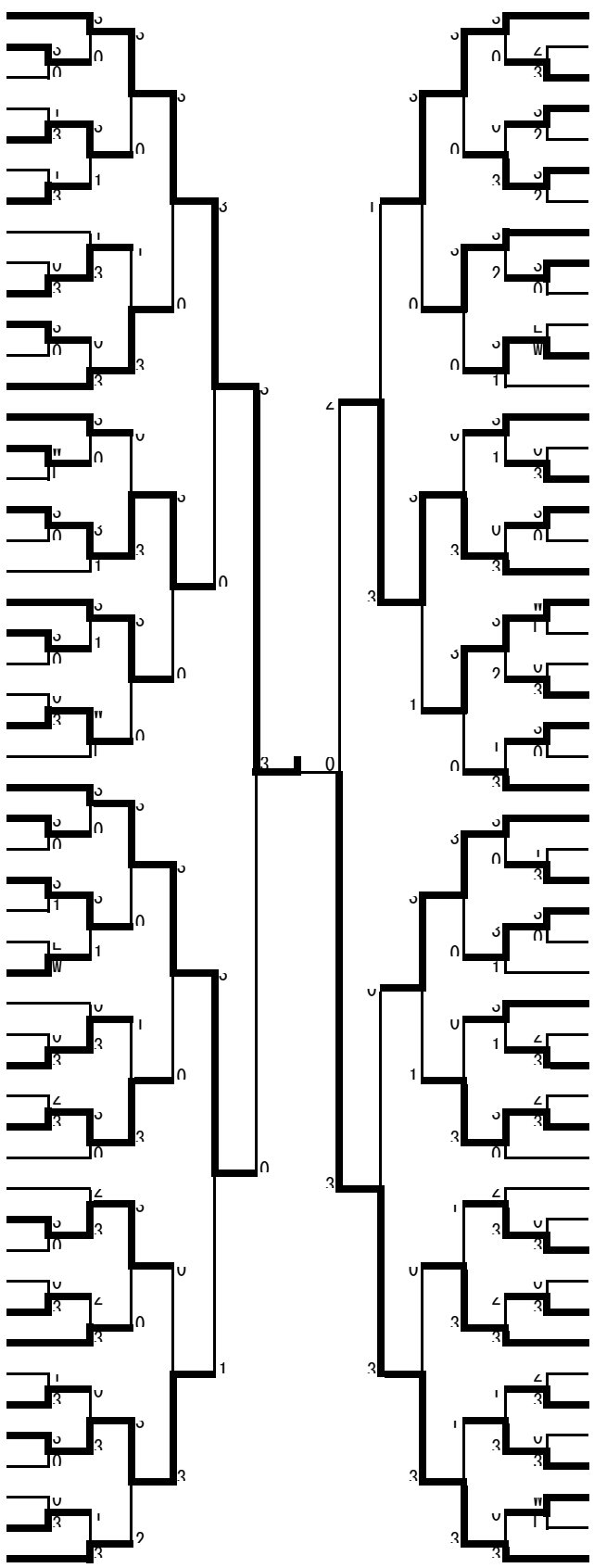

52 井出　守一（臼田中）
53 江村　隼斗（小布施中）
54 林　　真輝（鼎中）
55 西沢　颯太（岡谷北部中）
56 中野　圭吾（波田中）
57 山田　拓弥（須坂東中）
58 土屋　拓実（山辺中）
59 長岡　和優（才教学園中）
60 前所　武龍（上田四中）
61 中村　悠人（犀陵中）
62 片倉　諒真（岡谷西部中）
63 倉科　拓実（生坂中）
64 宮本　優真（三陽中）
65 佐藤　誠悟（南宮中）
66 柳　　英郁（広陵中）
67 倉田　達優（松川中）
68 徳竹　亮真（城南中）
69 鶴岡　大斗（女鳥羽中）
70 小松　良輔（箕輪中）
71 神田　唯杏（上田一中）
72 ｂｙｅ
73 松澤　琉偉（伊那東部中）
74 藤田　航大（城北中）
75 上野竜太郎（相森中）
76 原　　悠人（阿智中）
77 山崎　渉良（三郷中）
78 小島健太郎（旭ヶ丘中）
79 杉本　歩樹（大町一中）
80 髙橋　秀　（上田三中）
81 山下林太郎（あずみ野Jr）
82 牛山　瑠伽（赤穂中）
83 廣田　義途（中野平中）
84 中村　比呂（鉢盛中）
85 佐々木一輝（緑ヶ丘中）
86 米倉　啓斗（東北中）
87 横山　裕基（鎌田中）
88 河野陽太郎（豊野中）
89 畠山　哉翔（中込中）
90 桐生　大輝（喬木中）
91 梨本　龍矢（高山中）
92 倉嶋　大芽（穂高西中）
93 高津慎太郎（小諸東中）
94 荒川　遥斗（戸倉上山田中）
95 平林　俊樹（丸ノ内中）
96 両角　晴彩（屋代附属中）
97 藤間　圭市（下條中）
98 神山　太寿（旭町中）
99 浦野　大地（わくわくク）
100 花立　慎司（上田五中）
101 塚原　柊汰（梓川中）
102 小林　直人（墨坂中）

平成29年度長野県中学校卓球選手権大会
平成29年5月6日
ホワイトリング

①全学年男子の部 (2)

103 望月　晴冬（穂高東中）
104 片桐　大陽（高山中）
105 伊藤　三晟（緑ヶ丘中）
106 関谷　省吾（小布施中）
107 神山　翔　（梓川中）
108 木下　湧太（喬木中）
109 堀江　大翔（上田五中）
110 赤羽　直也（伊那東部中）
111 塚田健太郎（墨坂中）
112 山田　純也（鉢盛中）
113 瀧田　陸斗（上田一中）
114 藤澤　新　（豊野中）
115 松本　成生（堀金JTC）
116 深澤　旭　（筑摩野中）
117 髙野　諒也（三陽中）
118 宮崎　裕大（高陵中）
119 小林　蒼波（南宮中）
120 二木　一真（丸ノ内中）
121 東垣外俊平（上諏訪中）
122 細井　亮佑（赤穂中）
123 坂本　陽向（裾花中）
124 水谷　駿太（豊科南中）
125 上前　和摩（松川中）
126 藤澤　稔　（城北中）
127 半田　青児（芦原中）
128 高橋　孝太（東北中）
129 中條　優真（女鳥羽中）
130 田中　洋輝（阿智中）
131 内田　太陽（堀金中）
132 矢澤　悠希（松川クラブ）
133 新井　星弥（小海中）
134 藤森　智也（旭町中）
135 伊藤　佑哉（山辺中）
136 飯島　莉玖（望月中）
137 押鐘　浩志（中野平中）
138 佐藤　大斗（鼎中）
139 小林　透也（戸倉上山田中）
140 根本　瞬　（野沢中）
141 宮尾　幸成（上田二中）
142 丸山　紘生（あずみ野Jr）
143 宮下　倭　（坂城中）
144 入野　純一（下諏訪社中）
145 後藤　憂摩（古里クラブ）
146 花村　優　（広陵中）
147 櫻井　頌　（相森中）
148 中山　大輔（高瀬中）
149 佐々木　駿（旭ヶ丘中）
150 宮本　雄大（波田中）
151 堀内　燿聖（犀陵中）
152 柳沢　光　（臼田中）
153 白鳥　嵐士（箕輪中）

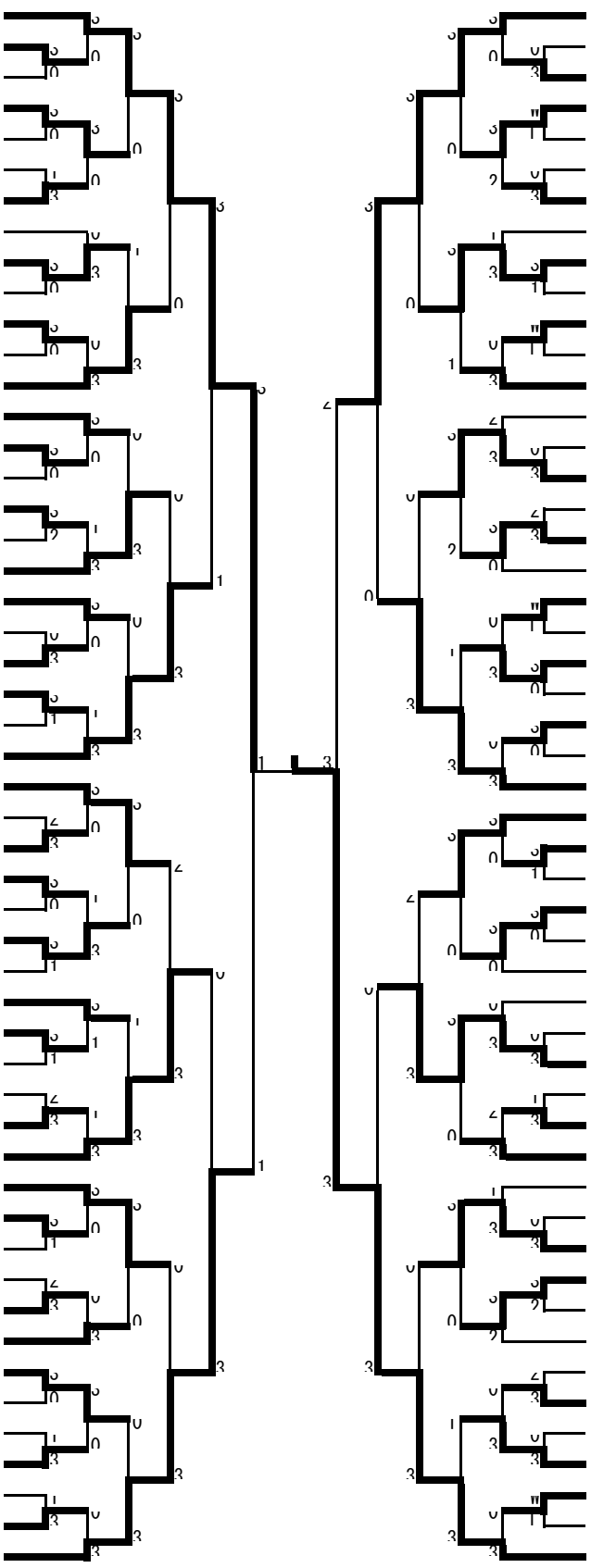

154 中村　悠馬（梓川中）
155 伊藤　佑真（箕輪中）
156 岡田　拓都（豊野中）
157 松田　侑大（小諸東中）
158 関　　琢磨（小布施中）
159 中川　翔太（岡谷北部中）
160 幸　　佳宏（鎌田中）
161 宮島　匡哉（丸ノ内中）
162 渋谷　優斗（須坂東中）
163 奥平　弓月（臼田中）
164 坂上　栞汰（女鳥羽中）
165 伊東　涼斗（城南中）
166 切石　千哉（高陵中）
167 金谷駿太朗（伊那東部中）
168 荒川　拓馬（高山中）
169 小林　玲王（明善中）
170 原山　昂士（犀陵中）
171 中島　悠樹（鉢盛中）
172 菅沼　瑶野（諏訪清陵中）
173 松沢　智輝（鼎中）
174 ｂｙｅ
175 吉越　広志（墨坂中）
176 田口　達也（穂高西中）
177 溝口　隆史（才教学園中）
178 益子　夏輝（坂城中）
179 太田光乃佑（上田四中）
180 畔上　巧　（城北中）
181 熊谷　航太（阿智中）
182 猿田　唯都（堀金中）
183 宮本竜之介（戸倉上山田中）
184 橋爪　渉　（緑ヶ丘中）
185 小林　凜星（信明中）
186 矢口　航也（山辺中）
187 湯本恵比寿（山ノ内中）
188 石原　悠大（旭ヶ丘中）
189 上久保真吾（松川中）
190 田中　涼太（中野平中）
191 大塚　比呂（上田三中）
192 坪井　健太（屋代附属中）
193 宮林　裕夢（上田一中）
194 横山　航汰（あずみ野Jr）
195 忠地　拓海（波田中）
196 酒井　崇登（古里クラブ）
197 上舘　篤　（茅野東部中）
198 児玉　翔太（南宮中）
199 湯澤　舜　（三郷中）
200 今井　隼人（佐久穂中）
201 坂口　夢來（櫻ヶ岡中）
202 水永　知宏（広陵中）
203 伊藤　玄騎（喬木中）
204 古田　楓　（下條中）

平成29年度長野県中学校卓球選手権大会
平成29年5月6日
ホワイトリング

①全学年男子の部 (3)

205 岡野　光志（鎌田中）
206 米山　開都（松川中）
207 西澤　光貴（南宮中）
208 伊藤　彪夏（明善中）
209 片野　晴登（望月中）
210 石川　瑠人（わくわくク）
211 加藤　蒼都（高山中）
212 大嶋　一輝（緑ヶ丘中）
213 永山　元樹（清水中）
214 兒玉　岬（中野平中）
215 山嵜　朋也（上田五中）
216 坂田　康太（須坂東中）
217 遠山　裕基（下條中）
218 本庄　一希（鉢盛中）
219 峰村　洋介（城北中）
220 松島　渓太（阿智中）
221 増田　悠人（高陵中）
222 青柳裕太郎（堀金中）
223 峯村　祐輔（豊野中）
224 鈴木　源志（上諏訪中）
225 瀧澤　優磨（女鳥羽中）
226 戸谷　洸太（中条中）
227 藤森　成紀（あずみ野Jr）
228 丸山　大輝（上田一中）
229 寺島　東吾（墨坂中）
230 大塚　慎吾（上田四中）
231 石井　大稀（相森中）
232 高見澤優樹（穂高西中）
233 清水　海（戸倉上山田中）
234 橋場　拓海（伊那東部中）
235 木内　捷登（波田中）
236 柴　柊真（箕輪中）
237 岸和田谷友人（中込中）
238 濱川　裕多（梓川中）
239 小林　大希（古里クラブ）
240 萩原　絢人（広陵中）
241 熊谷　真斗（鼎中）
242 小島　颯太（小布施中）
243 藤村　真司（旭町中）
244 小林　弘人（犀陵中）
245 奥田　悠斗（赤穂中）
246 土屋　秀斗（木島平中）
247 笠間　幸一（三郷中）
248 筒井　章斗（上田三中）
249 山本　諒（坂城中）
250 田島　優雅（堀金JTC）
251 小松　諒日（屋代附属中）
252 戸田　英寿（旭ヶ丘中）
253 杉浦　直樹（山辺中）
254 小林　優矢（上田四中）
255 福澤　大（喬木中）

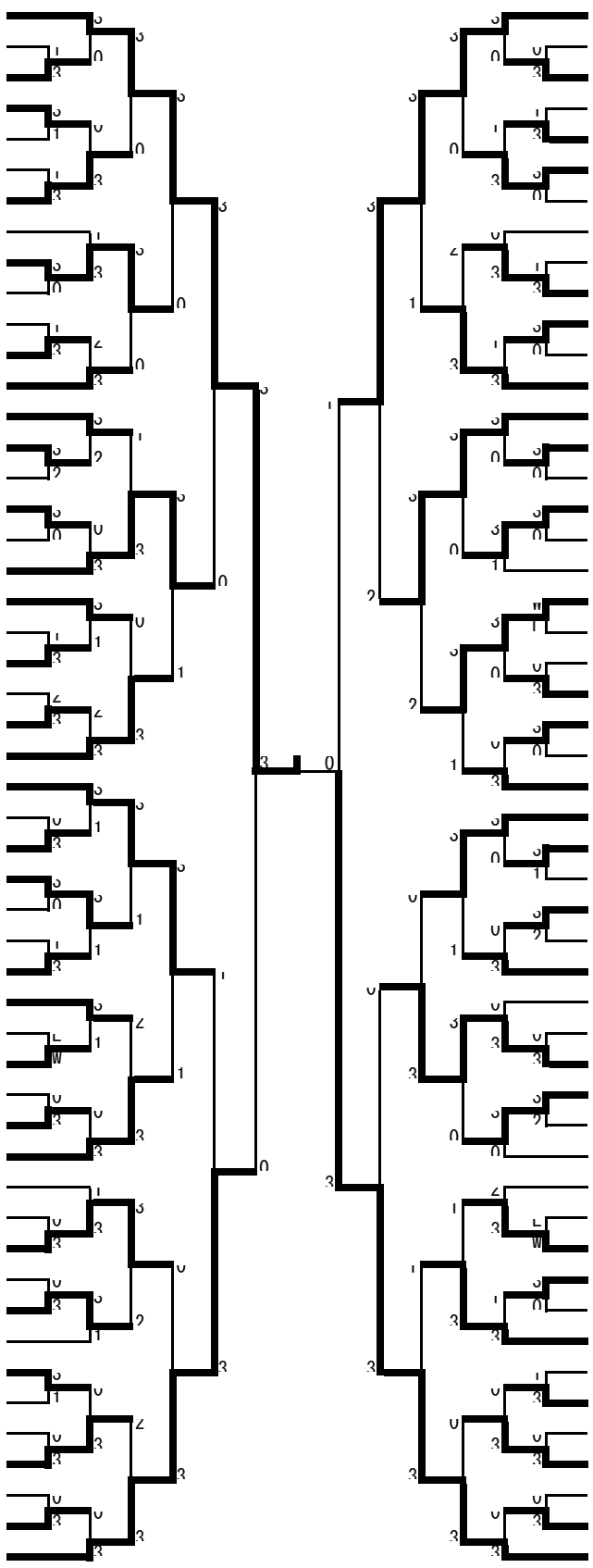

256 吉原　隆晟（豊野中）
257 細田　良成（下條中）
258 三木　貴裕（女鳥羽中）
259 原田　泰地（裾花中）
260 関口　涼介（喬木中）
261 北村　達也（野沢中）
262 大久保聖弥（筑摩野中）
263 井出　啓太（上田二中）
264 小宮　大空（櫻ヶ岡中）
265 百瀬　央（あずみ野Jr）
266 徳竹　臣斗（中野平中）
267 竹村　七翔（諏訪清陵中）
268 宮坂　健祥（山辺中）
269 宮田　汐都（丸ノ内中）
270 青柳　魁人（箕輪中）
271 石川　貴大（犀陵中）
272 濱　大治朗（才教学園中）
273 宮下　朋也（伊那東部中）
274 稲田　啓人（東北中）
275 山口　円蔵（波田中）
276 ｂｙｅ
277 宮前　快翔（高山中）
278 千賀　拓也（阿智中）
279 坂井　亮貴（小布施中）
280 亀田　太郎（赤穂中）
281 丸山　紘人（上田一中）
282 宮川　功夢（梓川中）
283 赤池　樹（城南中）
284 堀内　岳斗（岡谷北部中）
285 小澤　瑠空（臼田中）
286 小木曽晴人（広陵中）
287 関　樹（南宮中）
288 桜井　天馬（鼎中）
289 山本　諒（鉢盛中）
290 田中　良樹（須坂東中）
291 石澤　圭（城北中）
292 片桐未来斗（松川中）
293 石田　泰造（仁科台中）
294 青木　翔馬（高綱中）
295 平林　冴京（小海中）
296 村松　孝祐（古里クラブ）
297 小松　優斗（信明中）
298 近藤　涼翔（緑ヶ丘中）
299 飯田　雄一（墨坂中）
300 三石　浩史（堀金中）
301 竹花　知生（屋代附属中）
302 松島　圭佑（大町一中）
303 村松　和馬（松川クラブ）
304 宮本　竜磨（戸倉上山田中）
305 高橋　弦大（小諸東中）
306 溝口　総太（伊那少年）

平成29年度長野県中学校卓球選手権大会
平成29年5月6日
ホワイトリング

①全学年男子の部（4）

307 竹内　智一（野沢中）
308 増山　幸希（城北中）
309 園原　久也（阿智中）
310 吉田　歩夢（中野平中）
311 平田　開人（女鳥羽中）
312 柴田　晃宏（旭ヶ丘中）
313 前田真之介（堀金中）
314 長浦　樹（鎌田中）
315 清水　悠晴（松川中）
316 中島　康希（高山中）
317 奥山　馨（犀陵中）
318 松葉　啓太（波田中）
319 櫻井慎之介（佐久穂中）
320 木村　陸（緑ヶ丘中）
321 小島　悠生（古里クラブ）
322 粟津原克洋（鉢盛中）
323 女屋　圭太（裾花中）
324 細野　礼騎（上田二中）
325 山田　拓（穂高西中）
326 宮入　友希（山ノ内中）
327 百瀬　進治（あずみ野Jr）
328 松澤　和輝（喬木中）
329 大日方杏輔（小布施中）
330 小口　勇輝（諏訪清陵中）
331 菅　翔馬（梓川中）
332 中原　一樹（わくわくク）
333 岩崎　幸太（広陵中）
334 夏目　拓弥（戸倉上山田中）
335 小河原敦弥（旭町中）
336 坂口　勇斗（上田五中）
337 ｂｙｅ
338 佐々木駿起（南宮中）
339 嶋田　琉希（臼田中）
340 塚田　寛仁（豊野中）
341 小林　祐斗（伊那東部中）
342 渡部　匠海（FINE）
343 大内　陽太（高陵中）
344 小原　祐希（東北中）
345 尾沼　俊哉（上田一中）
346 北原　明十（箕輪中）
347 川上　達也（山辺中）
348 市川　大祐（須坂東中）
349 塚本　諒（信明中）
350 岩垂　昇斗（茅野東部中）
351 江澤　春樹（相森中）
352 棚原　佑斗（上田三中）
353 古田　稀琉（鼎中）
354 石川瑛一朗（才教学園中）
355 丸山　陽大（丸ノ内中）
356 久保田陽也（赤穂中）
357 荒井健太郎（墨坂中）

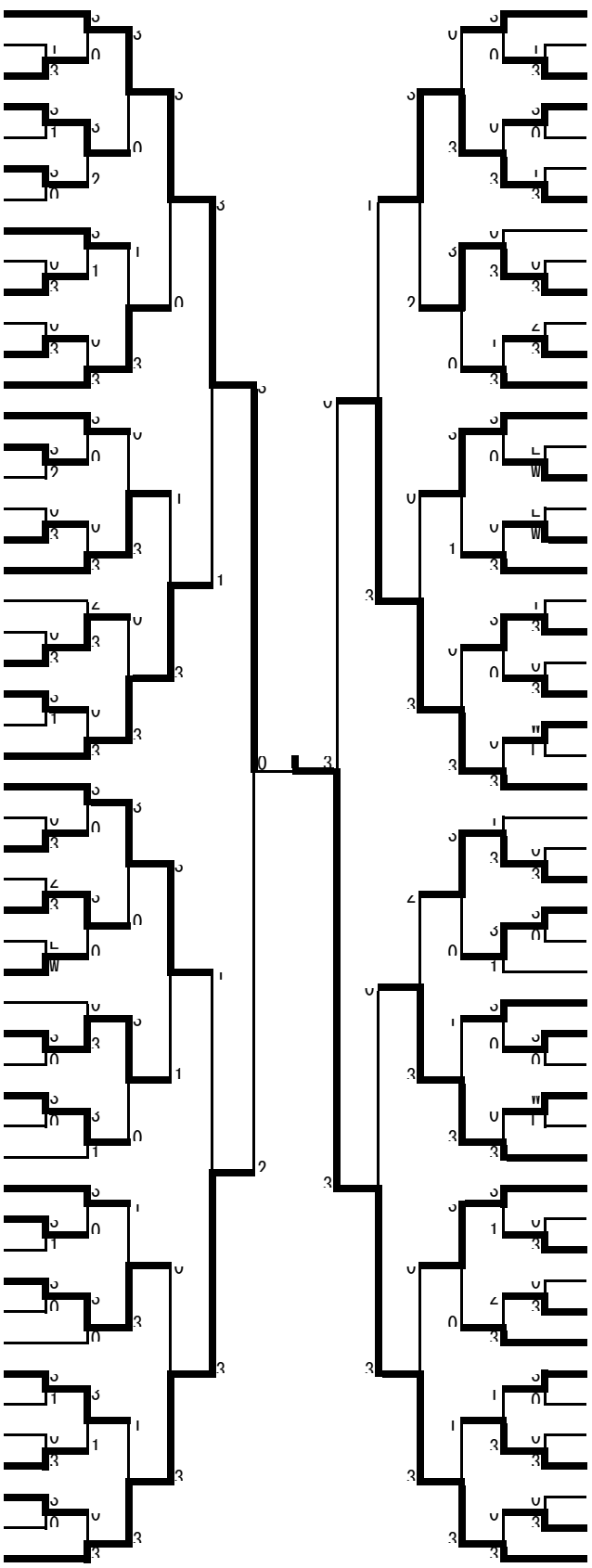

358 勝山　賢吾（丸ノ内中）
359 伊藤　大起（岡谷北部中）
360 西澤　諒（屋代附属中）
361 江村　綱恭（城南中）
362 百瀬　慎（明善中）
363 佐藤　志龍（鼎中）
364 遠山　玲雄（小諸東中）
365 野内　拓見（信明中）
366 竹内駿太朗（箕輪中）
367 徳竹　稜平（櫻ヶ岡中）
368 白川　大翔（坂城中）
369 五十嵐善治（上田三中）
370 松澤　一希（仁科台中）
371 小林　雅弥（豊科南中）
372 小林　大晟（南宮中）
373 金田　昂大（下條中）
374 黒岩　陸（高山中）
375 石曽根　淳（三郷中）
376 吉川　拓海（喬木中）
377 神谷　幸輝（鉢盛中）
378 中澤　和也（立科中）
379 大久保翔矢（松川中）
380 田村　翔太（裾花中）
381 代田　暁紀（旭ヶ丘中）
382 廣田　隼（筑摩野中）
383 村上　聖（東北中）
384 保科　大地（臼田中）
385 赤羽　佑基（山辺中）
386 高橋　和希（墨坂中）
387 山下　陸（犀陵中）
388 三石　晟琉（高陵中）
389 上野　凌磨（女鳥羽中）
390 三枝　駿希（堀金JTC）
391 宮本　拓実（戸倉上山田中）
392 三好　翔也（中川中）
393 浦野　樹（伊那東部中）
394 本間　翔也（小布施中）
395 鈴木　瑛人（波田中）
396 中屋　輝空（豊野中）
397 今村　銀士（緑ヶ丘中）
398 小林　尚行（岡谷西部中）
399 樋口　乃斗（木島平中）
400 古畑　崇慈（梓川中）
401 小林駿太郎（上田五中）
402 堀内　裕太（中野平中）
403 佐々木理玖（広陵中）
404 北城　和真（高森中）
405 松崎　涼真（上田一中）
406 小口　和樹（上諏訪中）
407 嶋田　一喜（穂高西中）
408 春日山達哉（三陽中）

平成29年度長野県中学校卓球選手権大会
平成29年5月6日
ホワイトリング

②全学年女子の部（1）

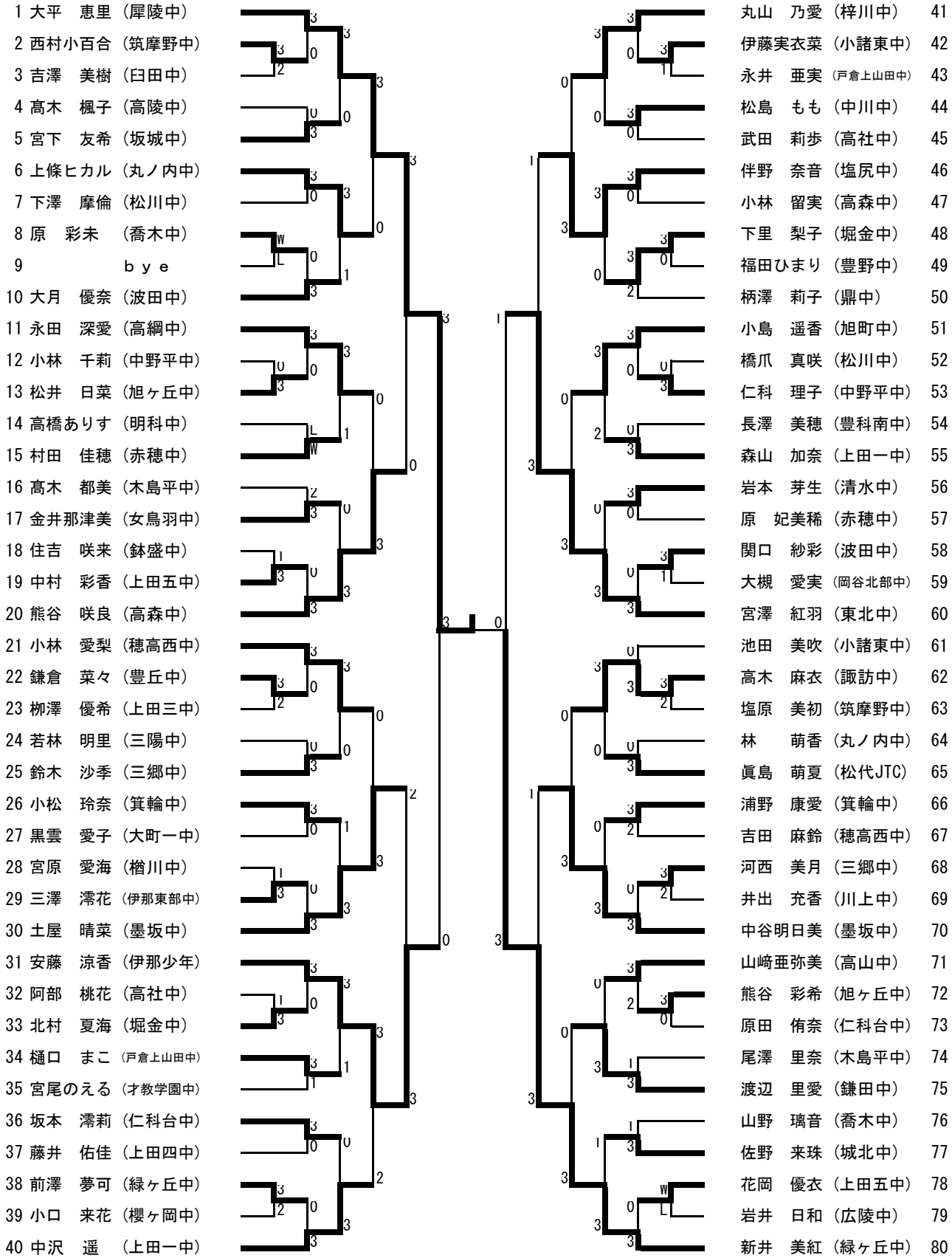

平成29年度長野県中学校卓球選手権大会
平成29年5月6日
ホワイトリング

②全学年女子の部（2）

81 山口　冬果（相森中）
82 小野　葵衣（穂高西中）
83 木下　結菜（高森中）
84 舩水　未空（箕輪中）
85 友野　杏香（臼田中）
86 中村　桃佳（鎌田中）
87 田口ありさ（緑ヶ丘中）
88 吉池　佳穂（櫻ヶ岡中）
89 ｂｙｅ
90 福田　莉子（梓川中）
91 小林かんろ（赤穂中）
92 那須　衿水（高瀬中）
93 小椋　愛叶（豊野中）
94 保坂　朱音（才教学園中）
95 小坂　優佳（屋代附属中）
96 轟　優花（犀陵中）
97 山口　澪（広陵中）
98 桂　麻由子（豊丘中）
99 征矢　珠実（旭町中）
100 野村　夏音（諏訪西中）
101 豊口　紗英（喬木中）
102 小林　希歩（戸倉上山田中）
103 加野裕美子（塩尻中）
104 平出　菜桜（茅野東部中）
105 原澤　優子（大町一中）
106 齋藤　空（旭ヶ丘中）
107 丸山　結衣（堀金中）
108 藤巻　夏乃（仁科台中）
109 小橋　未来（上田一中）
110 小山　蘭（墨坂中）
111 田中　月菜（高山中）
112 巣山　結衣（波田中）
113 野口　結生（鼎中）
114 髙木　はな（生坂中）
115 北野　京珠（上田三中）
116 小口　渚彩（裾花中）
117 篠原　里心（川上中）
118 島田　桃華（松川中）
119 永池　舞（中野平中）
120 山本　綾（筑摩野中）

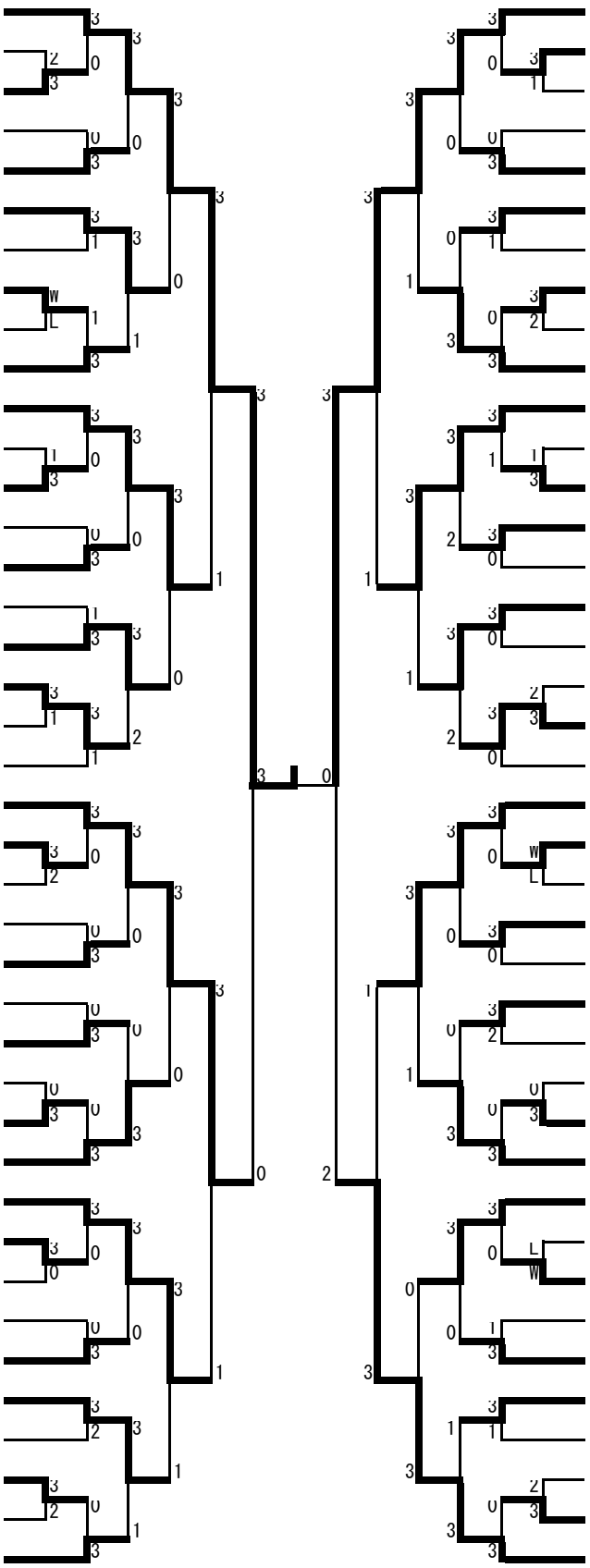

121 下嶋　りな（伊那少年）
122 塚田千愛美（三郷中）
123 金児真友子（東北中）
124 寺尾　樹（上田三中）
125 上條　友香（鉢盛中）
126 宮澤　亜実（松川中）
127 森山　結菜（臼田中）
128 本庄　桃夏（喬木中）
129 原　彩夏（筑摩野中）
130 武田　菜緒（木島平中）
131 工　寧（明科中）
132 折山　真宙（阿智中）
133 大久保美侑（三陽中）
134 長谷川華音（波田中）
135 村田　茉菜（中川中）
136 飯田　葵衣（梓川中）
137 小林　凌菜（立科中）
138 西浦　玲那（旭ヶ丘中）
139 小林　虹翔（戸倉上山田中）
140 横尾くりな（三郷中）
141 関　琴美（東北中）
142 曽根原　怜（仁科台中）
143 原田　真歩（下條中）
144 越原　彩乃（穂高西中）
145 市岡　華実（高陵中）
146 下村　奈稚（上田五中）
147 羽二生香楓（旭町中）
148 高砂　美雪（FINE）
149 宮原　真帆（箕輪中）
150 穂刈　未羽（墨坂中）
151 高田　夢果（緑ヶ丘中）
152 ｂｙｅ
153 三ツ井瑛美（城南中）
154 成田いぶき（信明中）
155 北川　真由（櫻ヶ岡中）
156 近藤はな乃（穂高東中）
157 小林　未奈（高社中）
158 遠山　琉星（鼎中）
159 樽沢　詩音（丸ノ内中）
160 森山　寧々（上田一中）

平成29年度長野県中学校卓球選手権大会
平成29年5月6日
ホワイトリング

②全学年女子の部（3）

161 草深　美奈（三郷中）
162 戸枝　彩　（赤穂中）
163 佐藤　里奈（高社中）
164 小口　涼華（裾花中）
165 森田　真緒（上田三中）
166 内山　麗菜（穂高西中）
167 髙野詩央里（戸倉上山田中）
168 關　　瑠那（才教学園中）
169　　ｂｙｅ
170 山﨑　莉緒（岡谷西部中）
171 岡村莉里亜（墨坂中）
172 小野　葵　（堀金中）
173 内山　琴葉（小諸東中）
174 土屋　綾江（豊科南中）
175 原　麻友希（鼎中）
176 服部まりあ（中川中）
177 花岡のぞみ（信明中）
178 上村　蓮乃（波田中）
179 野本真結花（櫻ヶ岡中）
180 千種　美尋（高陵中）
181 山本　蒼　（小布施中）
182 笠井　梨音（梓川中）
183 野々村こより（緑ヶ丘中）
184 濱口　あい（臼田中）
185 松島　旭美（大町一中）
186 萩原　利映（松川中）
187 塩原　愛菜（筑摩野中）
188 竹元　志保（東北中）
189 上田　愛奈（箕輪中）
190 望月　花菜（明科中）
191 岡本　美香（旭ヶ丘中）
192 藤沢　千聖（上田五中）
193 吉田　海月（中野平中）
194 宮崎友貴乃（三陽中）
195 小鳥芽生美（丸ノ内中）
196 福澤実久里（城北中）
197 井上あゆみ（穂高東中）
198 持田　きり（木島平中）
199 畑部　文音（旭町中）
200 古津　愛花（上田一中）

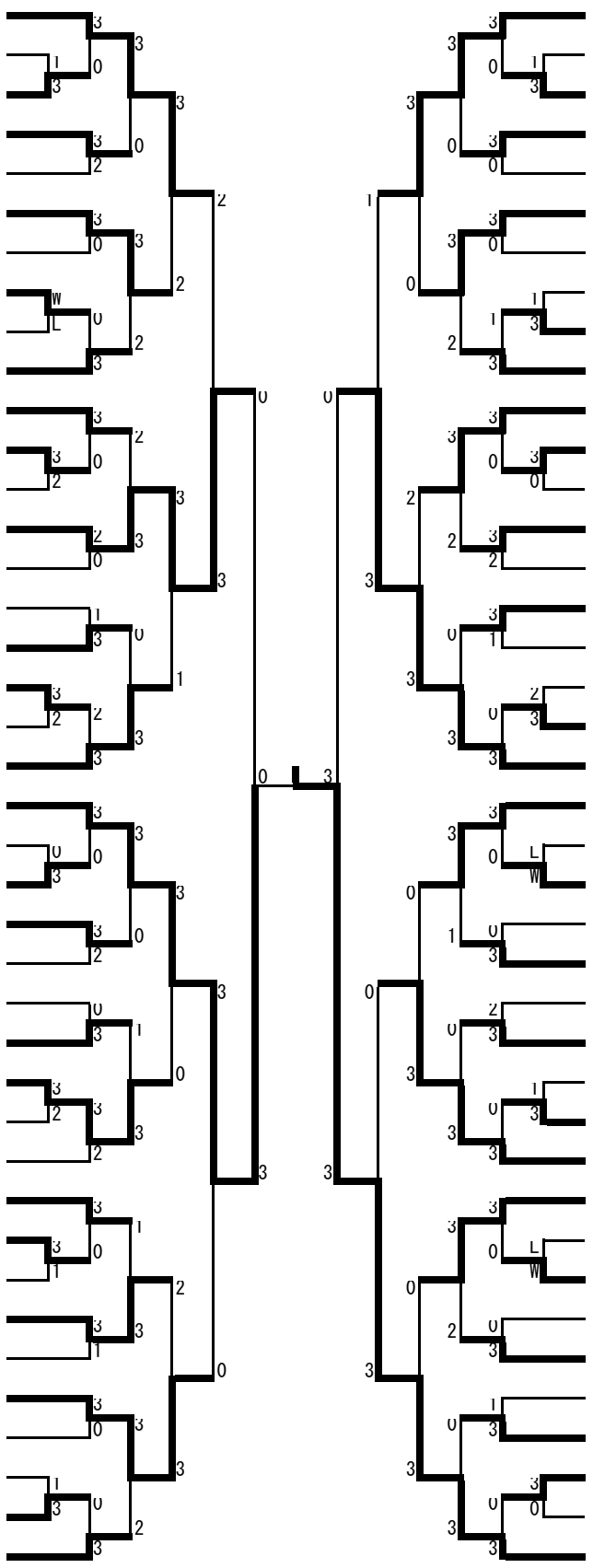

塚平　しほ（緑ヶ丘中）201
唐澤　塔子（堀金中）　202
春原　芽依（上田一中）203
芦原　実愛（中野平中）204
鶴田美理有（下條中）　205
佐藤　水咲（墨坂中）　206
矢島　佑奈（三郷中）　207
渡邉ましろ（豊野中）　208
紺野由姫奈（旭ヶ丘中）209
畠山　夕葉（梓川中）　210
田中　日菜（高山中）　211
柳沢　絢音（川上中）　212
古屋　夏　（鉢盛中）　213
仁平　詩織（高綱中）　214
北原　叶羽（松川中）　215
白鳥　美羽（箕輪中）　216
滝沢　智穂（生坂中）　217
吉澤　美緒（上諏訪中）218
鈴木　岬　（坂城中）　219
丸山　紗生（穂高西中）220
簾田　夢奈（望月中）　221
春日　七海（戸倉上山田中）222
橋原ひまり（広陵中）　223
関島　未来（鼎中）　　224
百瀬　春菜（筑摩野中）225
宮原　柚伽（楢川中）　226
尾澤　奈実（高森中）　227
島田　七海（丸ノ内中）228
根岸　歩　（相森中）　229
平野　真生（辰野中）　230
米窪　聖奈（FINE）　　231
　　ｂｙｅ　　232
福澤　莉子（喬木中）　233
滝沢　真奈（上田五中）234
栗林　咲季（旭町中）　235
湯澤　沙恵（赤穂中）　236
大工原なつ美（臼田中）237
塩沢スミレ（喬木中）　238
山本　優菜（仁科台中）239
山崎　琴音（犀陵中）　240

平成29年度長野県中学校卓球選手権大会
平成29年5月6日
ホワイトリング

②全学年女子の部（4）

241 宮本　日菜（須坂東中）
242 惣洞　七海（波田中）
243 白鳥　侑奈（箕輪中）
244 河西彩夕子（堀金中）
245 出村　まり（上田五中）
246 湯本　晃巳（中野平中）
247 北澤いずみ（中川中）
248 田中　愛　（松川中）
249　　ｂｙｅ
250 唐木　有彩（丸ノ内中）
251 中島　未歩（緑ヶ丘中）
252 池井　麻子（櫻ヶ岡中）
253 友野　愛理（臼田中）
254 内山　智晴（広陵中）
255 上田あかり（赤穂中）
256 坂井さくら（仁科台中）
257 小野澤　希（城南中）
258 梅澤　愛和（豊野中）
259 宮内　楓　（旭ヶ丘中）
260 橋爪　萌乃（筑摩野中）
261 吉池　美那（上田三中）
262 西村　美穂（鎌田中）
263 椚原　京　（木島平中）
264 木村うらら（高森中）
265 等々力紗彩（穂高西中）
266 藤澤　菜月（清水中）
267 宮下　琴　（鼎中）
268 原田　亜美（伊那少年）
269 伊藤　沙幸（大町一中）
270 神林　由依（墨坂中）
271 繁田　真央（戸倉上山田中）
272 山崎　彩英（三郷中）
273 清水　美玲（小諸東中）
274 深澤　里織（鉢盛中）
275 米山　愛莉（喬木中）
276 牧　凜花　（高山中）
277 宮下　唯　（上田四中）
278 兵頭　美羽（梓川中）
279 西澤　悠里（犀陵中）
280 西沢　日菜（高森クラブ）

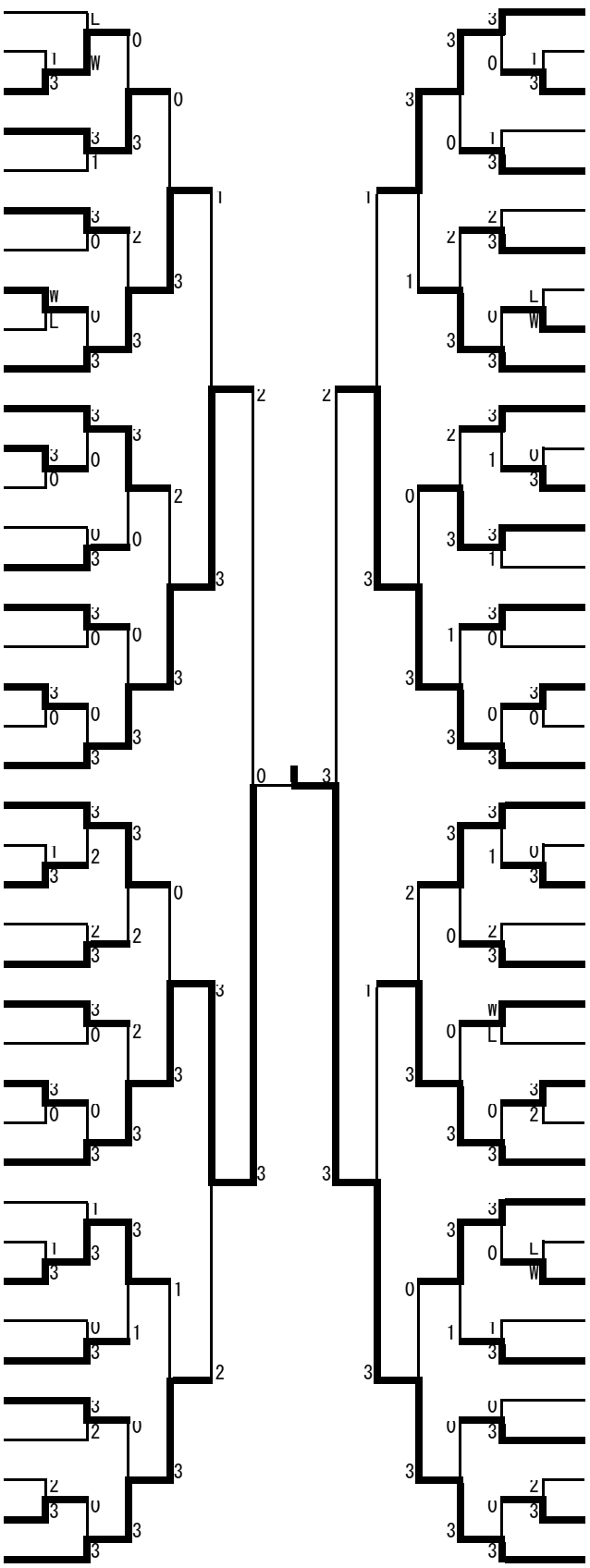

281 上兼　知紘（梓川中）
282 井上　柚奈（旭ヶ丘中）
283 駒木　千遥（墨坂中）
284 斉藤　鈴音（臼田中）
285 中山　結衣（仁科台中）
286 宮澤　花甫（松川中）
287 齊藤　優菜（三郷中）
288 髙橋梨々香（川上中）
289 松崎　栞奈（赤穂中）
290 松木　綾乃（犀陵中）
291 木下　優　（喬木中）
292 可知　瑞季（塩尻中）
293 宮下　悠依（三陽中）
294 山崎　智夏（高社中）
295 草間　優里（高瀬中）
296 宮本菜々子（旭町中）
297 中嶋　彩乃（小諸東中）
298 高松　和海（穂高西中）
299 桐山　りお（鼎中）
300 深澤　星　（東北中）
301 市川　愛海（上田一中）
302 今井　咲良（広陵中）
303 竹内　怜　（木島平中）
304 寺澤羽央里（緑ヶ丘中）
305 萩原　真瑚（高綱中）
306 小川　晴美（箕輪中）
307 松田　礼　（波田中）
308 堀川　彩夏（上諏訪中）
309 牧野内理子（櫻ヶ岡中）
310 青柳明花音（堀金中）
311 清水　芽依（城北中）
312　　ｂｙｅ
313 杉原　美玖（信明中）
314 宮田　瑞季（女鳥羽中）
315 飯島　鈴奈（高陵中）
316 松岡　春佳（屋代附属中）
317 郷原　瑞季（豊丘中）
318 成沢実咲葵（筑摩野中）
319 濱田梨里香（上田五中）
320 篠澤　倫果（南箕輪中）

平成29年度長野県中学校卓球選手権大会
平成29年5月6日
長野市ホワイトリング

③1～2年男子の部（1）

1 西沢　祐太（東北中）
2 滝澤　燦太（坂城中）
3 花岡　祐紀（山辺中）
4 小林　大洋（高瀬中）
5 川手　悠斗（喬木中）
6 赤﨑　祐斗（旭ヶ丘中）
7 丸山　丈瑠（仁科台中）
8 鈴木　将也（上田五中）
9 須山　拓磨（あずみ野Jr）
10 柗村　翔太（城北中）
11 秋山　瑞　（穂高西中）
12 松野真之介（犀陵中）
13 平澤　一磨（鼎中）
14 土屋　洋和（豊科スポ少）
15 竹村　琢　（豊丘中）
16 久保田悠嗣（小布施中）
17 柳沢　丈　（大町一中）
18 中原　滉太（伊那東部中）
19 伊藤　大　（中野平中）
20 遠藤　泰成（裾花中）
21 森本　凌伍（中川中）
22 石塚　陽多（穂高東中）
23 渡會　隼人（波田中）
24 青木　翔聖（須坂東中）
25 土屋　蓮　（上田一中）
26 大平　遥陽（高陵中）
27 矢満田優作（筑摩野中）
28 塚田　宇翔（戸倉上山田中）
29 塩野　新太（豊野中）
30 山﨑　将輝（明科中）
31 西澤　人和（上田四中）
32 西沢　琉良（屋代附属中）
33 中幡　樹　（広陵中）
34 柄澤　弘清（飯田卓球センター）
35 屋ヶ田光貴（墨坂中）
36 亀割　嵩惺（下條クラブ）
37 竪山　尚樹（高綱中）
38 須田　大雅（佐久穂中）
39 胡桃　甫　（才教学園中）
40 中嶋雄一郎（高社中）
41 的野圭一郎（旭町中）
42 松村佳一利（上諏訪中）
43 金井　蛍佑（城南中）
44 髙橋　和暉（梓川中）
45 塚田　義晃（若穂ｼﾞｭﾆｱ）
46 西澤　聖史（女鳥羽中）
47 島田　悠杜（高山中）
48 唐澤　慧　（箕輪中）
49 桐山　大輝（豊科南中）

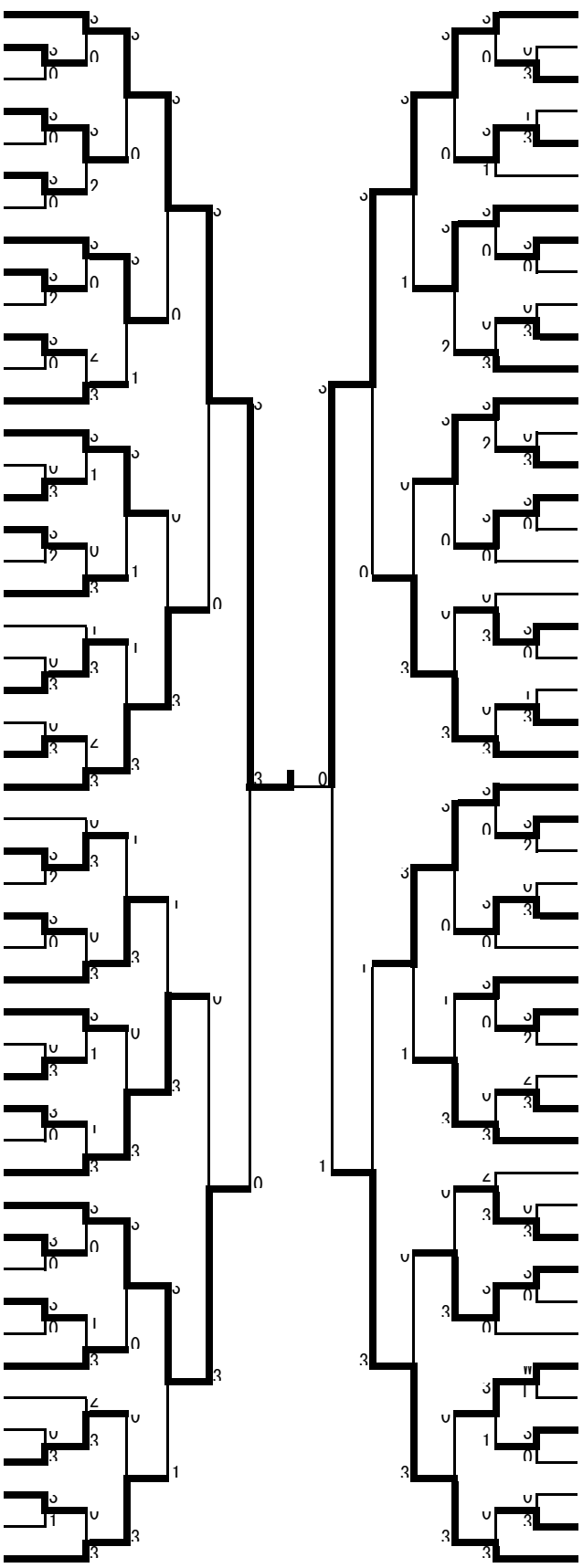

竹内　蒼空（長野JTC）　50
佐藤　颯太（喬木中）　51
奥原　歩　（仁科台中）　52
宮崎　泰輔（大町一中）　53
関澤　歩夢（須坂東中）　54
武田　悠生（辰野中）　55
佐藤　中介（佐久穂中）　56
大澤　巧実（丸ノ内中）　57
萩原　笙太（裾花中）　58
古田　匠海（阿智中）　59
田中　大輝（若穂ｼﾞｭﾆｱ）　60
赤田　武尊（高瀬中）　61
田中　麦人（松川中）　62
若狭　陽亮（相森中）　63
黒岡　夏希（豊科南中）　64
降旗瑠希也（穂高東中）　65
春日　温之（屋代附属中）　66
常田　創太（山辺中）　67
小林　圭太（高山中）　68
上條　裕貴（高綱中）　69
池田　悠人（高陵中）　70
今井　汰一（中込中）　71
藤澤　大翔（城南中）　72
望月李亜夢（穂高卓研）　73
西村　柊人（伊那東部中）　74
黒岩　風汰（三郷中）　75
小林　脩　（豊野中）　76
安藤颯太郎（穂高西中）　77
江本　蒼矢（望月中）　78
八重樫颯太（飯綱中）　79
小池　匠　（臼田中）　80
柴田　一輝（旭ヶ丘中）　81
齊藤　輝　（開成中）　82
伊藤　拓真（松川クラブ）　83
寺澤　光琉（女鳥羽中）　84
北村　泰輔（墨坂中）　85
三津目佳蔦（緑ヶ丘中）　86
窪田　光希（鉢盛中）　87
金子　聡汰（戸倉上山田中）　88
百瀬　柊馬（筑摩野中）　89
大川　修人（上田五中）　90
小池　陽土（犀陵中）　91
下田　翔斗（山ノ内中）　92
ｂｙｅ　93
山田　純也（堀金中）　94
久保田晃典（下條クラブ）　95
赤羽　立成（岡谷西部中）　96
柳澤　颯吾（東北中）　97
大池　俊魁（鎌田中）　98

平成29年度長野県中学校卓球選手権大会
平成29年5月6日
長野市ホワイトリング

③1～2年男子の部 (2)

99 小平時ノ介 (楢川中)
100 春日　俊哉 (城北中)
101 今村　魁冶 (緑ヶ丘中)
102 橋詰　泰知 (三陽中)
103 中村　凱士 (伊那東部中)
104 ｂｙｅ
105 柳澤　孝樹 (犀陵中)
106 大宮　考真 (中野平中)
107 島村　空 (波田中)
108 佐藤　駿介 (佐久穂中)
109 髙橋　広成 (高社中)
110 西澤　恵吾 (穂高西中)
111 原　幸汰 (阿智中)
112 笠原　崇 (才教学園中)
113 西山　旭 (喬木中)
114 須山　遼太 (小布施中)
115 小池　恵虎 (穂高東中)
116 依田　大河 (高山中)
117 岩岡　史也 (梓川中)
118 原　智大 (豊丘中)
119 北山　裕人 (墨坂中)
120 大澤　拓未 (丸ノ内中)
121 松田　慧一 (旭町中)
122 香取　尋 (飯綱中)
123 木内　淳也 (臼田中)
124 三富　元気 (筑摩野中)
125 浦野　一輝 (伊那少年)
126 剣持　和貴 (裾花中)
127 平林　有翔 (大町一中)
128 高野　雅 (坂城中)
129 伊藤弘士郎 (鼎中)
130 浜田　真宏 (高陵中)
131 塚田　樹生 (屋代附属中)
132 菅沼　篤 (女鳥羽中)
133 水野　流嘉 (高綱中)
134 富澤　大翔 (上田五中)
135 萩原祥太郎 (豊野中)
136 伊藤　空 (下條中)
137 丸山　拓未 (豊科南中)
138 小林　政矢 (立科中)
139 遠山　聖藍 (仁科台中)
140 中條　龍海 (城南中)
141 平野　光希 (辰野中)
142 韮沢　紘充 (戸倉上山田中)
143 和田　祥宙 (旭ヶ丘中)
144 平林　祐樹 (鉢盛中)
145 塩原　琉聖 (鎌田中)
146 坂田　椋哉 (上田四中)
147 村田　和哉 (信大附属長野中)

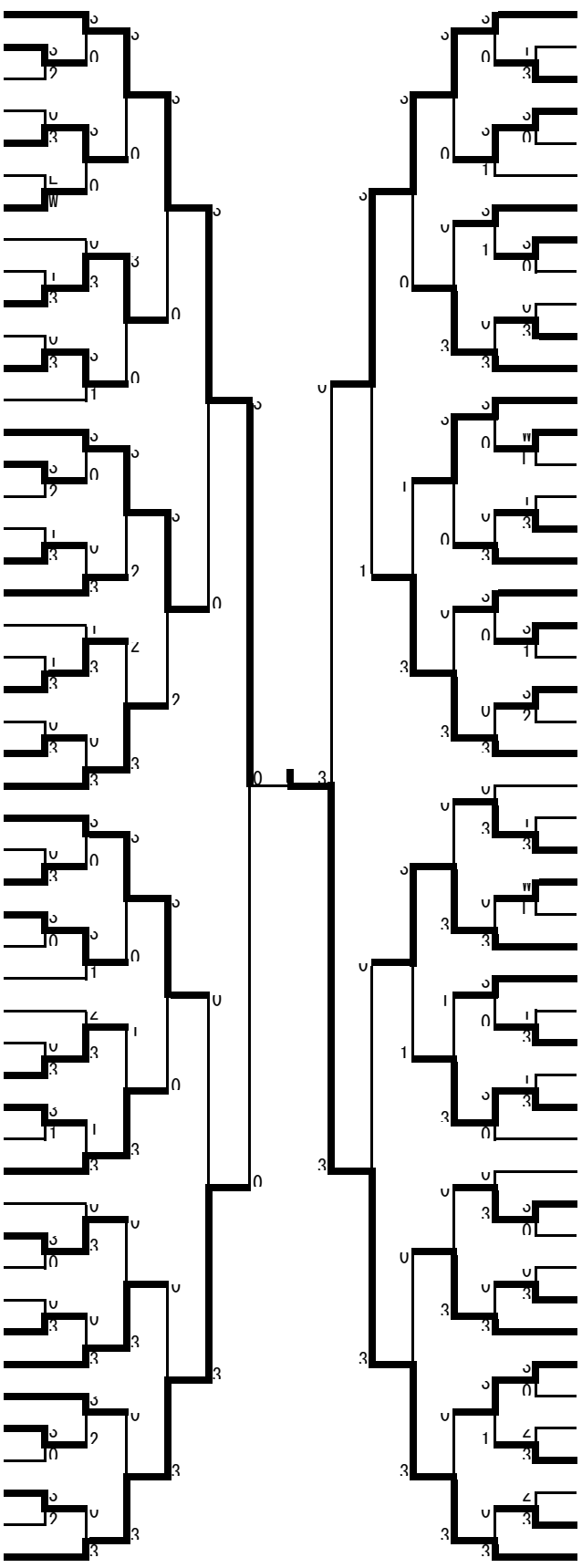

中島　文哉 (穂高東中) 148
丸山　流河 (あずみ野Jr) 149
山本　空加 (豊丘中) 150
小林琳汰郎 (屋代附属中) 151
石川稀賦騎 (豊科スポ少) 152
徳武　臣晟 (三陽中) 153
美勢　悠介 (箕輪中) 154
高橋　洸貴 (高山中) 155
松下　大祐 (松川中) 156
中村　元希 (豊野中) 157
藤原　祥吾 (堀金中) 158
酒井　悠汰 (相森中) 159
金子凜太朗 (上田五中) 160
荒井　燎 (城南中) 161
中島　創也 (筑摩野中) 162
赤羽　拓実 (山辺中) 163
三井　洋輝 (裾花中) 164
福田　智 (高陵中) 165
小松　宥道 (高綱中) 166
高橋　太陽 (広陵中) 167
唐澤　諒平 (鼎中) 168
河西　亮哉 (岡谷北部中) 169
今溝　龍生 (豊科南中) 170
高橋　龍生 (東北中) 171
松島　秀歩 (下條クラブ) 172
甕　昂汰 (三郷中) 173
池田　航 (中野平中) 174
飯島　晴貴 (櫻ヶ岡中) 175
山崎真士朗 (梓川中) 176
大住　優斗 (伊那東部中) 177
渡邉　匠 (山ノ内中) 178
岡澤　空典 (大町一中) 179
鵜飼　涼 (緑ヶ丘中) 180
中村　洸太 (塩尻中) 181
土屋　恍太 (須坂東中) 182
相澤　春弥 (中込中) 183
杉原　潤哉 (城北中) 184
下平　凌央 (旭ヶ丘中) 185
太田　真生 (穂高西中) 186
大日方賢都 (中条中) 187
宮林　希 (開成中) 188
木下　光汰 (高森中) 189
吉津　渉 (喬木中) 190
糸井　孝樹 (旭町中) 191
笹岡　広翔 (高瀬中) 192
青木　駿太 (若穂ｼﾞｭﾆｱ) 193
島田　昌大 (高社中) 194
石山周太郎 (女鳥羽中) 195
佐藤　海翔 (浅間中) 196

平成29年度長野県中学校卓球選手権大会
平成29年5月6日
長野市ホワイトリング

③1～2年男子の部 (3)

197 折山　直幹（下條クラブ）
198 佐藤　航大（中野平中）
199 清水　勇生（開成中）
200 上島　大地（屋代附属中）
201 内田　雄太（穂高西中）
202 橋詰　尚人（上田四中）
203 小林　俊介（豊科南中）
204 松田　広哉（岡谷西部中）
205 堀内　廉（女鳥羽中）
206 徳竹　琉人（山ノ内中）
207 岩本　聖（松川クラブ）
208 松澤　楓（山辺中）
209 冨岡　功太（犀陵中）
210 土屋　翔湧（波田中）
211 冨岡　孝志（小布施中）
212 森本　蒼生（緑ヶ丘中）
213 北城　太雅（梓川中）
214 近藤　宏樹（墨坂中）
215 長岡　愁也（上田一中）
216 黒岩　咲都（高山中）
217 下澤　優也（喬木中）
218 白澤　元春（穂高東中）
219 三澤　奨騎（伊那東部中）
220 戸倉ヒデアキ（広陵中）
221 山﨑　葵生（長野ラージヒルズ）
222 木藤　匠海（三郷中）
223 新井　颯太（中川中）
224 小川　穣（相森中）
225 大嶽　悠太（豊丘中）
226 山本　寛己（高瀬中）
227 小山京之介（若穂ｼﾞｭﾆｱ）
228 黒﨑　亮太（高社中）
229 太田　幸穏（大町一中）
230 木下　和希（旭ヶ丘中）
231 伊奈　一希（上田五中）
232 丸山　大希（鎌田中）
233 深津　誓也（裾花中）
234 岩　寿樹（小諸東中）
235 百瀬　優夢（あずみ野Jr）
236 中村　航規（戸倉上山田中）
237 飯田　統也（高綱中）
238 油科　空良（城北中）
239 手塚創太郎（鼎中）
240 三枝　巧（堀金中）
241 塚原　佑（筑摩野中）
242 岡庭　洸太（阿智中）
243 井口光太郎（才教学園中）
244 横井　翼（高陵中）
245 原田　敦生（東北中）

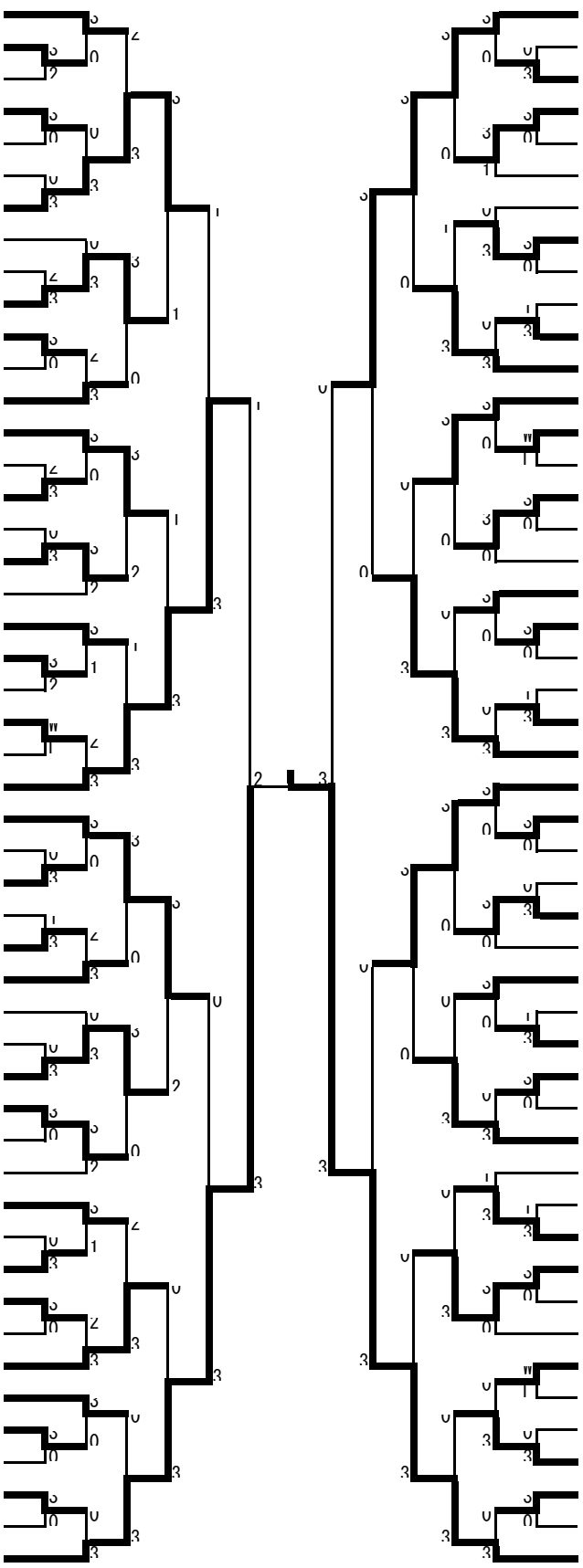

246 小松　敏輝（佐久穂中）
247 冨永　泰生（塩尻中）
248 山本　洋義（山ノ内中）
249 帯刀　政樹（三郷中）
250 草間　裕太（東北中）
251 沖山　翔貴（辰野中）
252 淺見　楓（伊那東部中）
253 大池　篤生（高綱中）
254 中山　寛生（屋代附属中）
255 小林　拓生（飯綱中）
256 関島　岳杜（豊丘中）
257 小西　陽典（豊科南中）
258 熊谷　力哉（箕輪中）
259 寺田　諒平（梓川中）
260 梨本　一護（坂城中）
261 北澤　礼生（穂高東中）
262 横田　隼人（上田五中）
263 斉藤　博生（諏訪西中）
264 等々力　潤（豊科スポ少）
265 小口　流依（穂高西中）
266 荻原　瑛（高社中）
267 原田　翔央（下條中）
268 折井　優仁（山辺中）
269 矢口　蕉（須坂東中）
270 川村　拓史（臼田中）
271 横地　優希（城北中）
272 先崎　晃斗（仁科台中）
273 井ノ浦翔治（高山中）
274 内藤浩太郎（丸ノ内中）
275 澤井　渓太（阿智中）
276 豊田　暁斗（墨坂中）
277 木下　虹（高陵中）
278 佐々木智昭（鉢盛中）
279 大日方蒼空（裾花中）
280 附田　尚也（喬木中）
281 鈴木　琉可（女鳥羽中）
282 村山　巧磨（戸倉上山田中）
283 倉田悠太郎（旭ヶ丘中）
284 田中錬之介（旭町中）
285 廣瀬　樹（豊野中）
286 渋谷　一磨（鼎中）
287 内山　純大（三陽中）
288 森　一翔（城南中）
289 ｂｙｅ
290 龍口　亮大（松川中）
291 小野寺　翔（筑摩野中）
292 大塚　佑太（中野平中）
293 小松　航士（中込中）
294 田口　雅也（楢川スポ少）

平成29年度長野県中学校卓球選手権大会
平成29年5月6日
長野市ホワイトリング

③1～2年男子の部 (4)

295 吉江　雅弘 (信大附属長野中)
296 市川　新悟 (高瀬中)
297 森山　樹生 (須坂東中)
298 渡辺　陽介 (豊科スポ少)
299 小川　玄太 (三陽中)
300 ｂｙｅ
301 市川剣太郎 (中込中)
302 竹内　智哉 (坂城中)
303 井上　功規 (下條クラブ)
304 内田　一樹 (穂高東中)
305 及川　瑚白 (喬木中)
306 月原　和也 (高山中)
307 西澤　諒 (鉢盛中)
308 平松　和樹 (小布施中)
309 松村　拓飛 (旭ヶ丘中)
310 中村　遥斗 (あずみ野Jr)
311 佐々木嘉耀 (飯綱中)
312 金澤　遼河 (旭町中)
313 中塚　隆仁 (上郷ＪＴＣ)
314 松澤　昂汰 (仁科台中)
315 今井　亮大 (佐久穂中)
316 原田　洋輔 (波田中)
317 長谷川智也 (戸倉上山田中)
318 遠藤晴太朗 (才教学園中)
319 向山　凌功 (わくわくク)
320 牧　勝大 (高山中)
321 松山　大将 (女鳥羽中)
322 柳澤　聖二 (上田五中)
323 小池　祐真 (墨坂中)
324 奥　拓臣 (高綱中)
325 竹内　拓未 (高陵中)
326 宮澤　祐輝 (屋代附属中)
327 柳沢　宏 (立科中)
328 石澤　伸青 (豊科南中)
329 白澤　利樹 (相森中)
330 戸田　冬弥 (鎌田中)
331 橋爪　美恒 (伊那少年)
332 西村　涼介 (山辺中)
333 新原　誠也 (城南中)
334 菅原　颯太 (伊那東部中)
335 吉澤　正之 (大町一中)
336 羽入田優生 (豊野中)
337 岡田　武大 (岡谷西部中)
338 田中　翔大 (中野平中)
339 朝倉　拓也 (筑摩野中)
340 鎌倉　平 (下條中)
341 小林　透羽 (裾花中)
342 飯島与志希 (広陵中)
343 召田　聡世 (PBT青木)

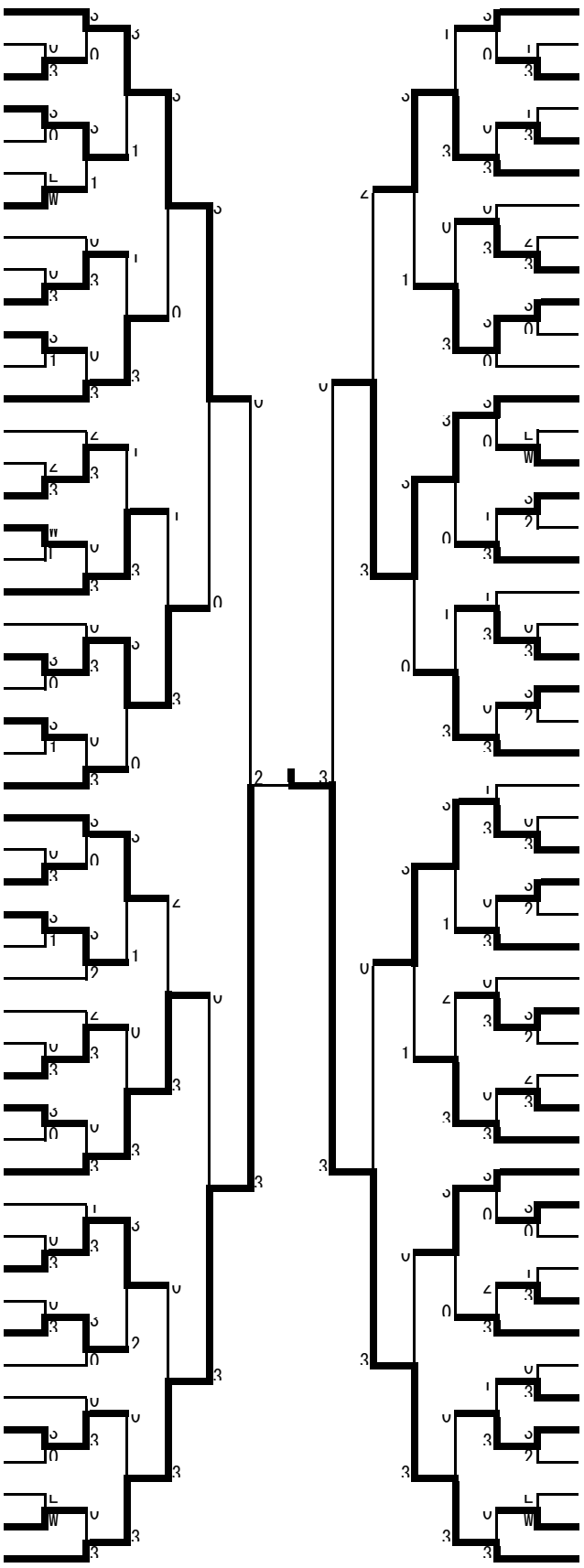

牧内　友哉 (喬木中) 344
西澤　春希 (三陽中) 345
小林　大那 (旭町中) 346
中村　衣吹 (開成中) 347
武田　康汰 (上田一中) 348
児玉　一翔 (山ノ内中) 349
竹田　淳紀 (坂城中) 350
久保田陽平 (豊科スポ少) 351
原　優心 (高森中) 352
中村　泰大 (才教学園中) 353
園原　良雅 (阿智中) 354
松島　太陽 (豊野中) 355
山下　知真 (高綱中) 356
黒岩　直弥 (須坂東中) 357
筒井　健斗 (下條クラブ) 358
山宮　準史 (上田五中) 359
丸山　優司 (女鳥羽中) 360
鈴木　日人 (墨坂中) 361
大平　博人 (城北中) 362
小林　直輝 (塩尻中) 363
矢澤　春翔 (松川中) 364
飯島聖希亜 (筑摩野中) 365
牛山　倭和 (茅野東部中) 366
宮澤　晴 (若穂ｼﾞｭﾆｱ) 367
堀口　青空 (上田四中) 368
伊東　流翔 (城南中) 369
小嶋　翔真 (穂高東中) 370
輪湖　知治 (梓川中) 371
田尻　洸介 (高社中) 372
下平　遼 (緑ヶ丘中) 373
原　一馬 (豊丘中) 374
中嶋　大晴 (丸ノ内中) 375
城井　英彰 (長野JTC) 376
清水　健太 (東北中) 377
宮下　潤一 (伊那東部中) 378
若林創太郎 (穂高西中) 379
菅原　桜樹 (旭ヶ丘中) 380
山本　道太 (屋代附属中) 381
平林　祥 (大町一中) 382
中村　柊斗 (三郷中) 383
井出　直杜 (野沢中) 384
松島　稜人 (裾花中) 385
町田　紘由 (犀陵中) 386
林　祐輝 (高陵中) 387
上條　暢大 (広陵中) 388
山田　大翔 (鼎中) 389
塚田　琉斗 (戸倉上山田中) 390
鶴飼　拓生 (豊科南中) 391
松原　健也 (楢川中) 392

平成29年度長野県卓球選手権大会
平成29年5月6日
ホワイトリング

④中学校1～2年女子 (1)

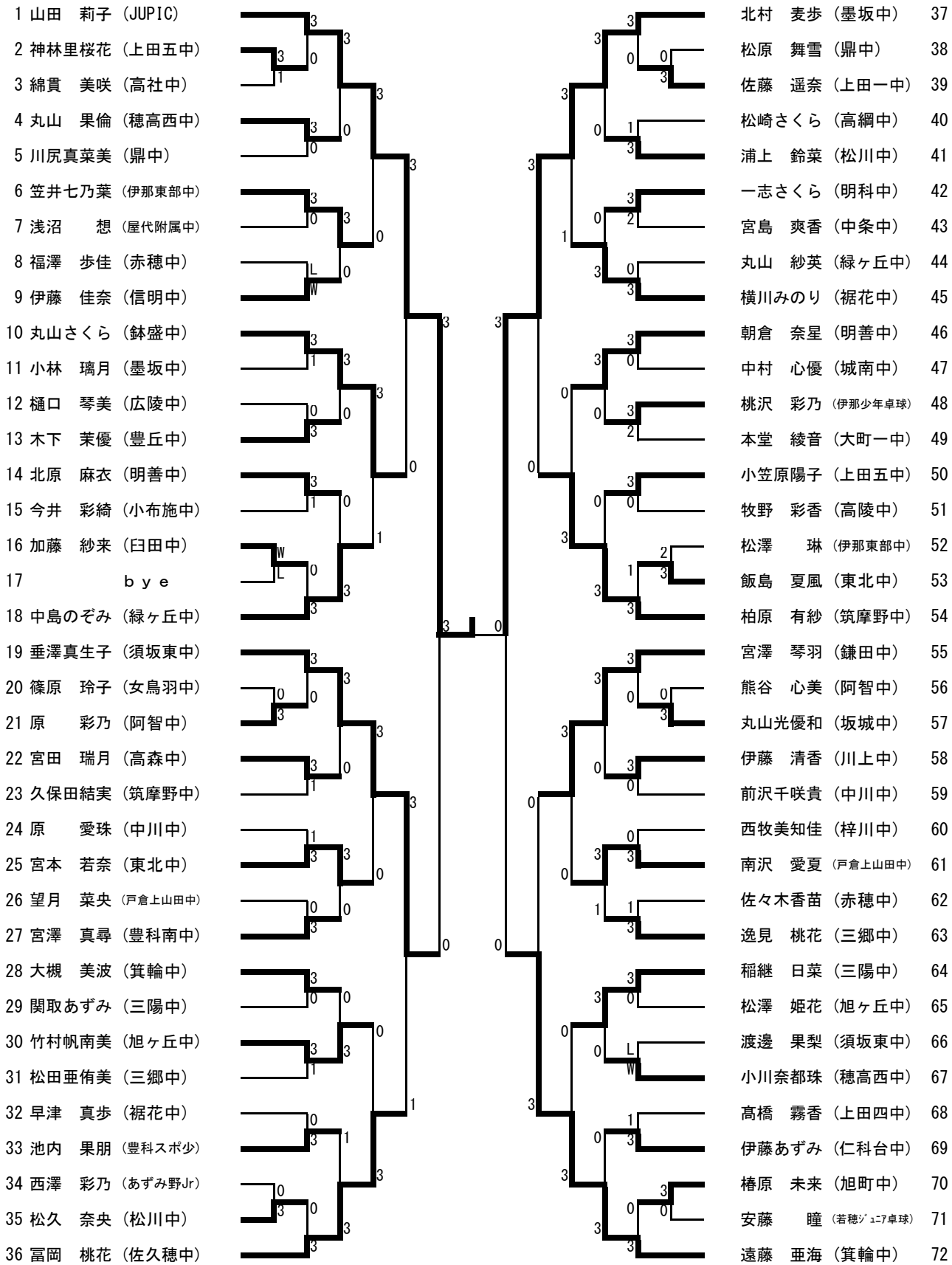

平成29年度長野県卓球選手権大会
平成29年5月6日
ホワイトリング

④中学校1～2年女子 (2)

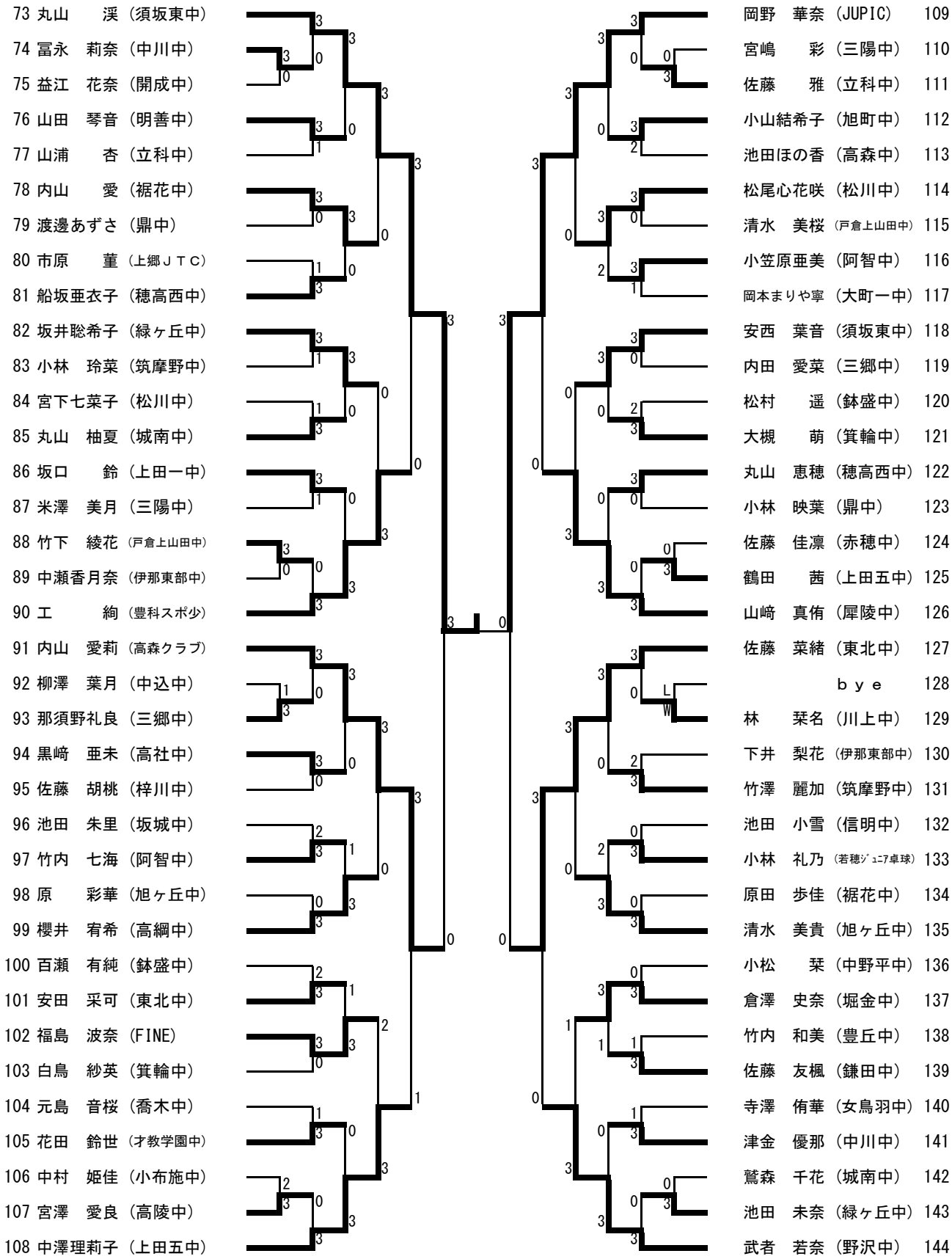

平成29年度長野県卓球選手権大会
平成29年5月6日
ホワイトリング

④中学校1～2年女子 (3)

145 近藤　愛美（緑ヶ丘中）
146 清水　望加（中野平中）
147 高野愛紫子（大町一中）
148 竹澤くるみ（中川中）
149 福原明日香（城南中）
150 太田　愛理（穂高西中）
151 玉腰　星愛（三陽中）
152 胡桃澤玲奈（鎌田中）
153 伯耆原菜緒（箕輪中）
154 中村　帆伽（広陵中）
155 平沢　愛菜（赤穂中）
156 古屋めぐみ（筑摩野中）
157 石﨑　麗美（戸倉上山田中）
158 西條　晴菜（裾花中）
159 冨田　莉奈（鼎中）
160 湯本　美紅（上田五中）
161 ｂｙｅ
162 田村　陽菜（信明中）
163 浅川　未結（佐久穂中）
164 宮脇　瑞希（屋代附属中）
165 千賀　琴美（阿智中）
166 宮下　鈴菜（伊那東部中）
167 原田　心花（鉢盛中）
168 横山　咲瑛（明善中）
169 松本　紗和（東北中）
170 永山　早桜（旭ヶ丘中）
171 普明　玲葉（高綱中）
172 倉島　杏衣（若穂ｼﾞｭﾆｱ卓球）
173 田村　菜桜（松川中）
174 久保田晴香（豊丘中）
175 岩村　真歩（三郷中）
176 篠原　彩希（中込中）
177 藤川　万智（丸ノ内中）
178 土橋ななか（開成中）
179 中平　朱星（高森中）
180 平井　沙英（長野ラージヒルズ）

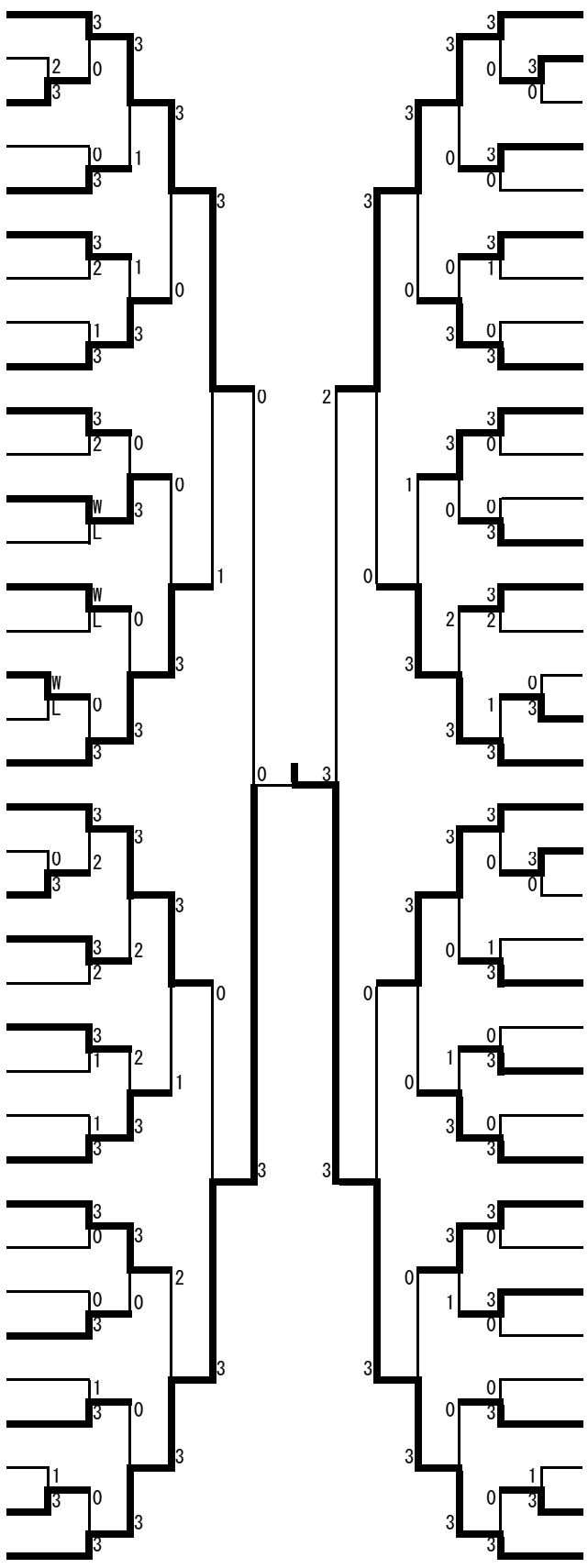

181 伊藤　春香（飯綱中）
182 井原　　蘭（阿智中）
183 平林　百花（臼田中）
184 牧田純奈緒（筑摩野中）
185 松下　花那（中川中）
186 丸山　栞奈（あずみ野Jr）
187 宮原　杏佳（三陽中）
188 塚本　優芽（松川中）
189 戸田　結月（梓川中）
190 宮島　理名（三郷中）
191 澤柳　美友（旭ヶ丘中）
192 中山　　楓（城南中）
193 外松亜莉沙（鼎中）
194 齊藤千沙都（旭町中）
195 阿藤麻優子（坂城中）
196 加々美花音（豊科スポ少）
197 齋藤　菜々（上田一中）
198 前澤　　茜（上郷ＪＴＣ）
199 相澤　舞花（須坂東中）
200 柴田　遥世（FINE）
201 久慈ひなの（箕輪中）
202 滝澤　月那（立科中）
203 山崎　小春（女鳥羽中）
204 今村　彩乃（高陵中）
205 竹前　実優（墨坂中）
206 牧田亜佑美（赤穂中）
207 深澤　春花（才教学園中）
208 後藤　光保（緑ヶ丘中）
209 中澤　弥沙（あずみ野Jr）
210 水橋　麻衣（小布施中）
211 近藤　日和（諏訪中）
212 南澤　早紀（戸倉上山田中）
213 今井　麗愛（上田五中）
214 土屋　結加（東北中）
215 潮田　柚夏（伊那東部中）
216 井ノ口侑果（JUPIC）

平成29年度長野県卓球選手権大会
平成29年5月6日
ホワイトリング

④中学校1～2年女子 (4)

217 伊藤　優鈴（堀金中）
218 穂刈　舞咲（墨坂中）
219 三澤　聖華（箕輪中）
220 柳澤　風花（中込中）
221 田中　心彩（城南中）
222 米沢　美里（戸倉上山田中）
223 橋爪　結衣（伊那東部中）
224 伊丹　柚稀（松川中）
225 早川　采花（三郷中）
226 上竹ひまり（豊丘中）
227 宮下　和枝（松代JTC）
228 大場　美空（中川中）
229 荻村真優香（楢川スポ少）
230 山下　夏鈴（鼎中）
231 齊川　萌郁（梓川中）
232 松井　乙未（上田四中）
233 喜多実菜子（女鳥羽中）
234 中澤　未優（東北中）
235 望月　実結（豊科スポ少）
236 丸田沙々季（小布施中）
237 神林　　希（上田五中）
238 熊谷　麻衣（旭ヶ丘中）
239 大河原優希（屋代附属中）
240 立石　　葵（裾花中）
241 坂巻　愛美（穂高西中）
242 若松　優香（緑ヶ丘中）
243 土橋　央奈（開成中）
244 保科　瑞希（筑摩野中）
245 佐々木凪沙（須坂東中）
246 井出真由香（臼田中）
247 櫻井　葉月（阿智中）
248 浦野　音寧（伊那少年卓球）
249 金井日向子（鉢盛中）
250 細田　愛奈（三陽中）
251 山田　　楓（明科中）
252 篠澤　麻朝（南箕輪中）

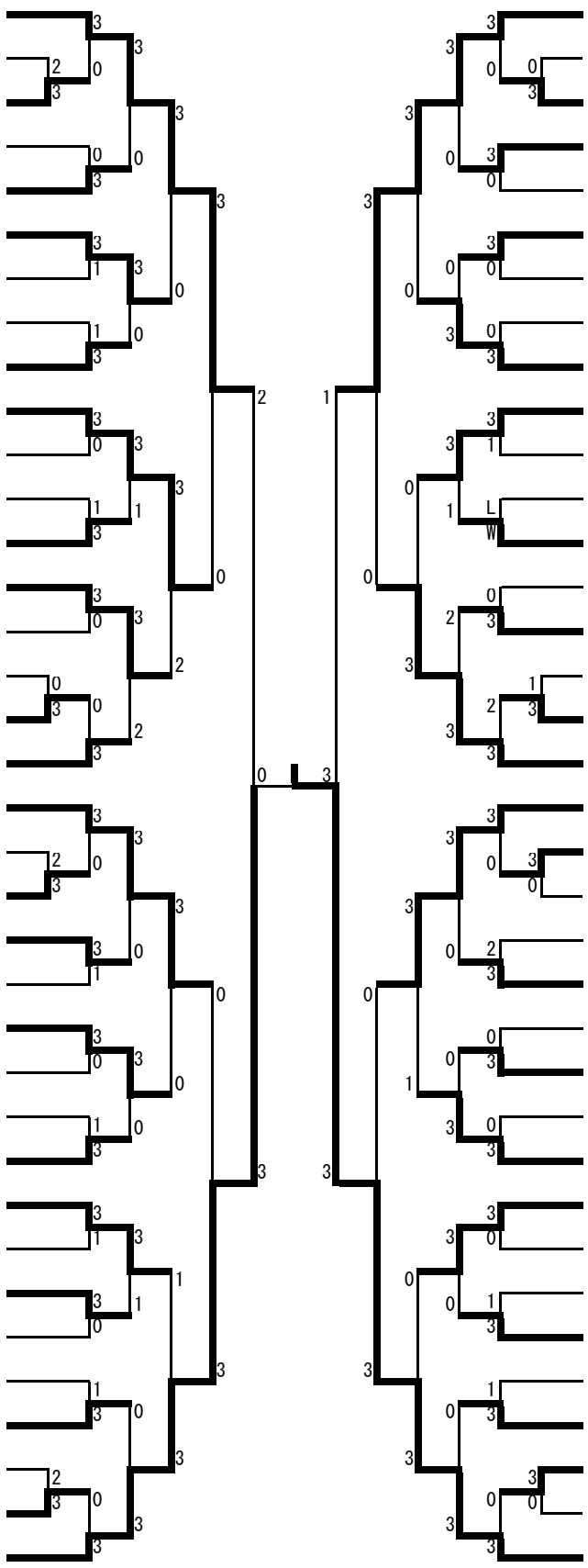

253 丸山　陽菜（豊科南中）
254 中村　未来（戸倉上山田中）
255 髙見澤茉優（佐久穂中）
256 宮本　愛菜（須坂東中）
257 関島　菜波（鼎中）
258 山﨑　梓暖（筑摩野中）
259 藤木　愛美（中川中）
260 井原　心愛（東北中）
261 浅間　美来（高森中）
262 長沼　優月（高陵中）
263 平川　華子（大町一中）
264 市村　碧唯（高社中）
265 上條　雪音（広陵中）
266 唐木　萌花（伊那東部中）
267 田所　琴音（明善中）
268 熊谷　未来（旭ヶ丘中）
269 小林　倭歌（墨坂中）
270 齊藤優里奈（上田一中）
271 山本　琴未（清水中）
272 饗場　桜和（芦原中）
273 臼井　真希（裾花中）
274 藤原　寿珠（川上中）
275 佐々木　華（緑ヶ丘中）
276 青木　優菜（三郷中）
277 唐澤　柚季（箕輪中）
278 麻田　菜緒（穂高西中）
279 坂口　恵菜（三陽中）
280 勝山　華帆（JUPIC）
281 徳竹　奈央（城南中）
282 外谷　柚佳（旭町中）
283 佐藤　綾音（阿智中）
284 村田瑠璃花（松川中）
285 待井みちる（穂高西中）
286 塚原陽菜多（上田五中）
287 森　まりも（赤穂中）
288 左治木雪乃（豊野中）